ALIZÉ

Difusores Tipo Boca

Las válvulas de extracción autorregulables ALIZÉ están diseñadas para su uso en viviendas y espacios comerciales. No solo cumplen con los requisitos reglamentarios, sino que también combinan un diseño estético con un buen rendimiento técnico. Las principales ventajas de la válvula ALIZÉ son su elegante diseño, su confiable comportamiento y su gran rendimiento. Cuenta con una rejilla frontal desmontable para facilitar su limpieza. Cada modelo tiene un flujo único que a través de su compuerta asegura una tasa de extracción específica en un rango de presión de 50 a 160 Pa.
Las válvulas ALIZÉ están fabricadas en poliestireno blanco y están disponibles en 125mm de diámetro con flujos de 30m3/hr, 45m3/hr, 75m3/hr y 90m3/hr y se puede solicitar con adaptadores para cuellos de 100mm.

Características:

- Válvula de extracción autorregulable
- Rejilla frontal desmontable para facilitar la limpieza
- Asegura una tasa de extracción específica en un rango de presión de 50 a 160 Pa

Dimensiones:

- 125mm
- Adaptador disponible para conexión a 100mm
- Disponible para flujos constantes de 30M3/HR, 45M3/HR, 75M3/HR, 90M3/HR

Materiales y Acabados:

- Fabricado en poliestireno
- Acabado color blanco

Ninguna parte de este documento podrá ser reproducida o retransmitida de cualquier forma, siendo estas: electrónicas o mecanografiadas; incluyendo fotocopiado, grabado y/o cualquier sistema de alojamiento de información sin previo permiso de INNES AIRE S.A. DE C.V.

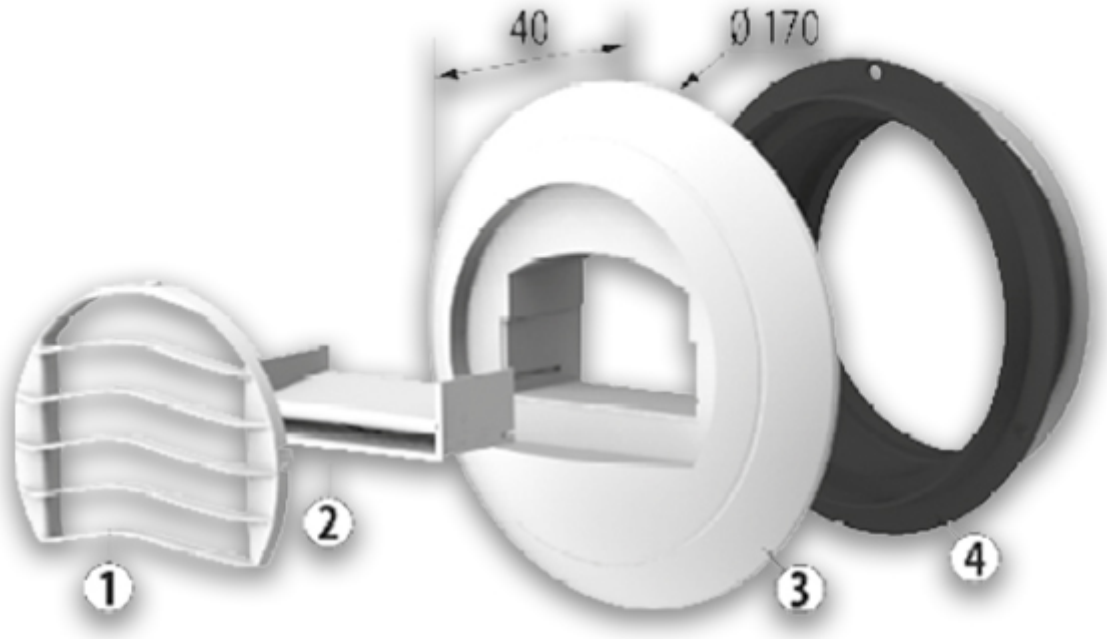

1. Rejilla removible
2. Módulo de regulación
3. Cuerpo de la boca
4. Manguito con sello (se entrega por separado)

Ninguna parte de este documento podrá ser reproducida o retransmitida de cualquier forma, siendo estas: electrónicas o mecanografiadas; incluyendo fotocopiado, grabado y/o cualquier sistema de alojamiento de información sin previo permiso de INNES AIRE S.A. DE C.V.